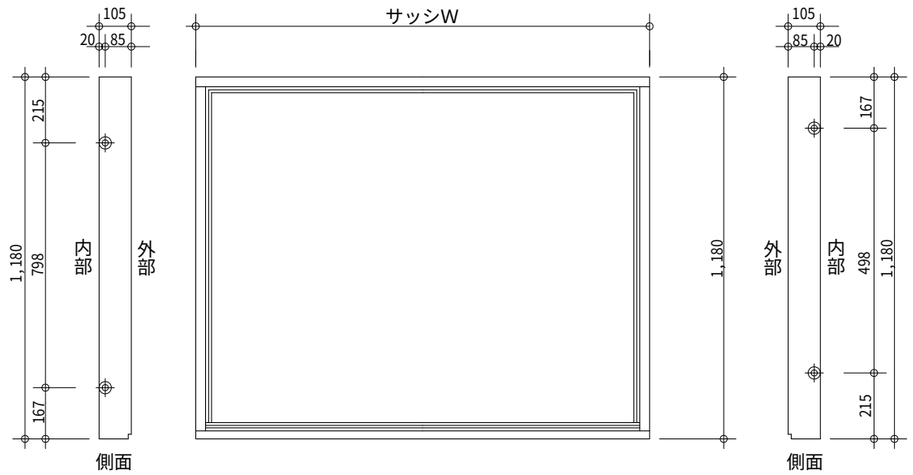

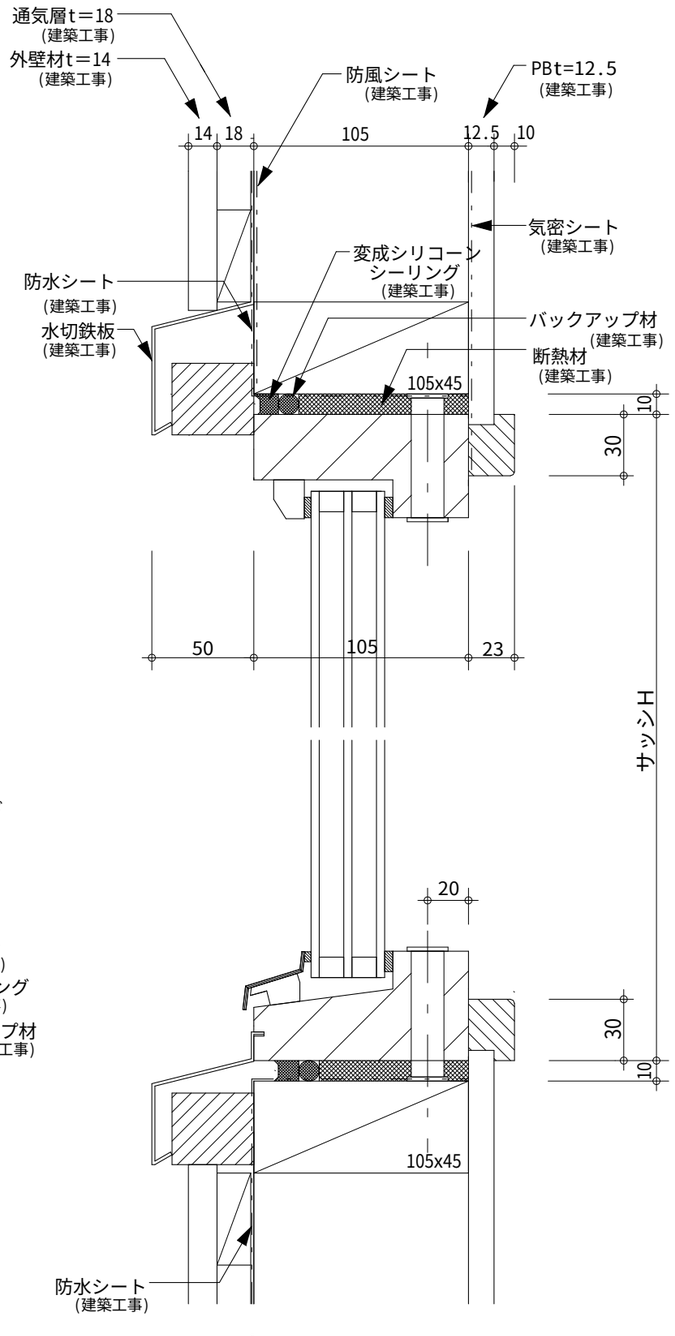

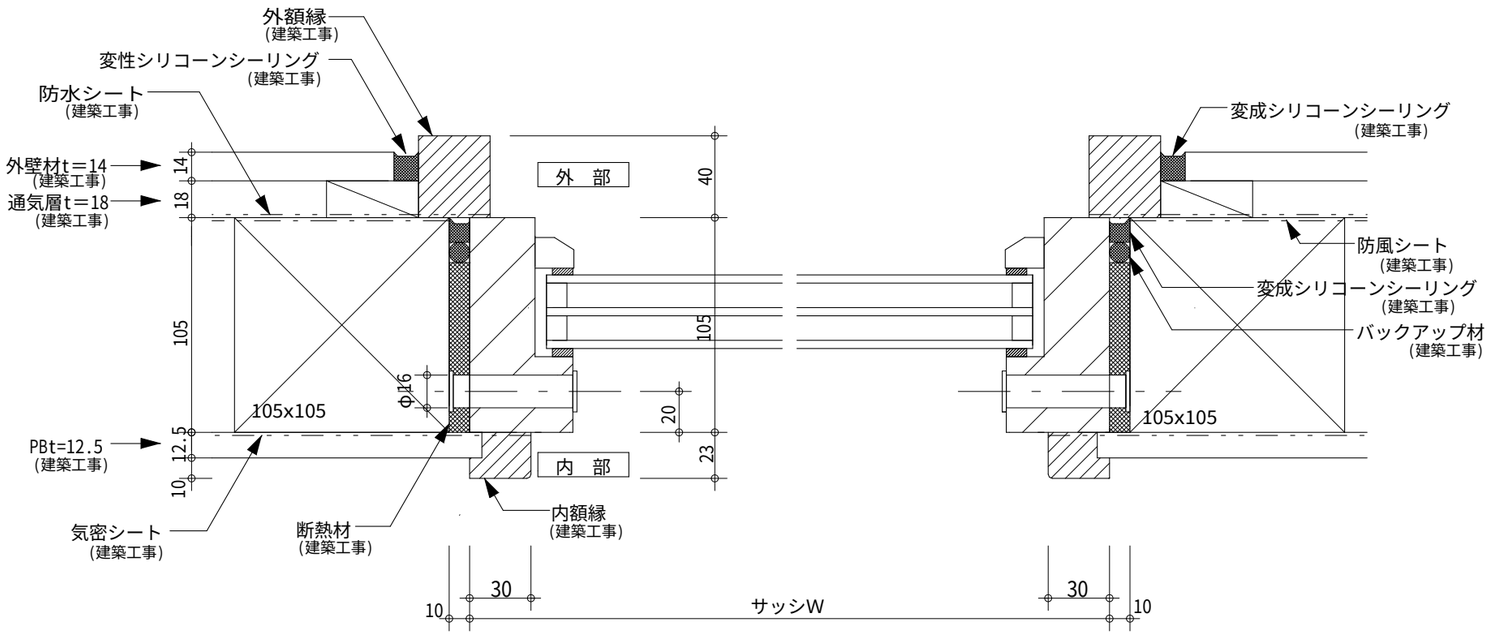

GADELIUS K.K Elitfonster	項目 EFK(フィックス窓)納図 在来	図面名称 平断面・立断面	スケール S=1:3、1：20	NO