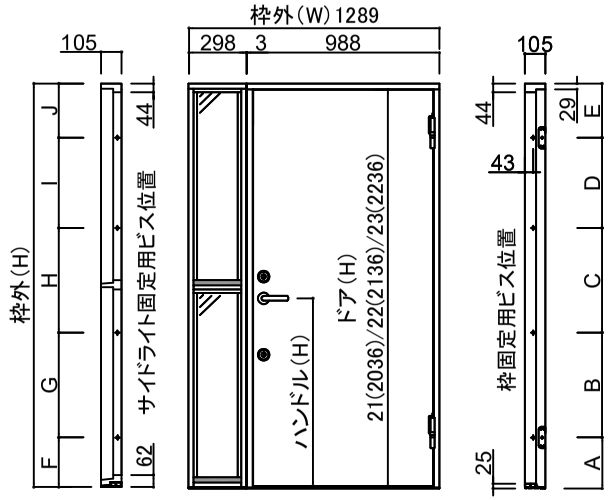

片開きドア＋サイドライト 13x21/22/23

ドア枠	固定用ビス					ハンドル
枠外(H)	A	B	C	D	E	(H)
21(2080)	262	538	538	464	278	964
22(2180)	312	538	538	464	328	1014
23(2280)	312	538	538	564	328	1014

サイドライト	固定用ビス				
枠外(H)	F	G	H	I	J
21(2080)	282	500	500	500	298
22(2180)	232	500	500	500	348
23(2280)	332	553	534	533	348

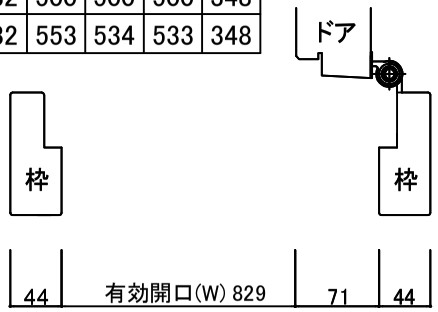

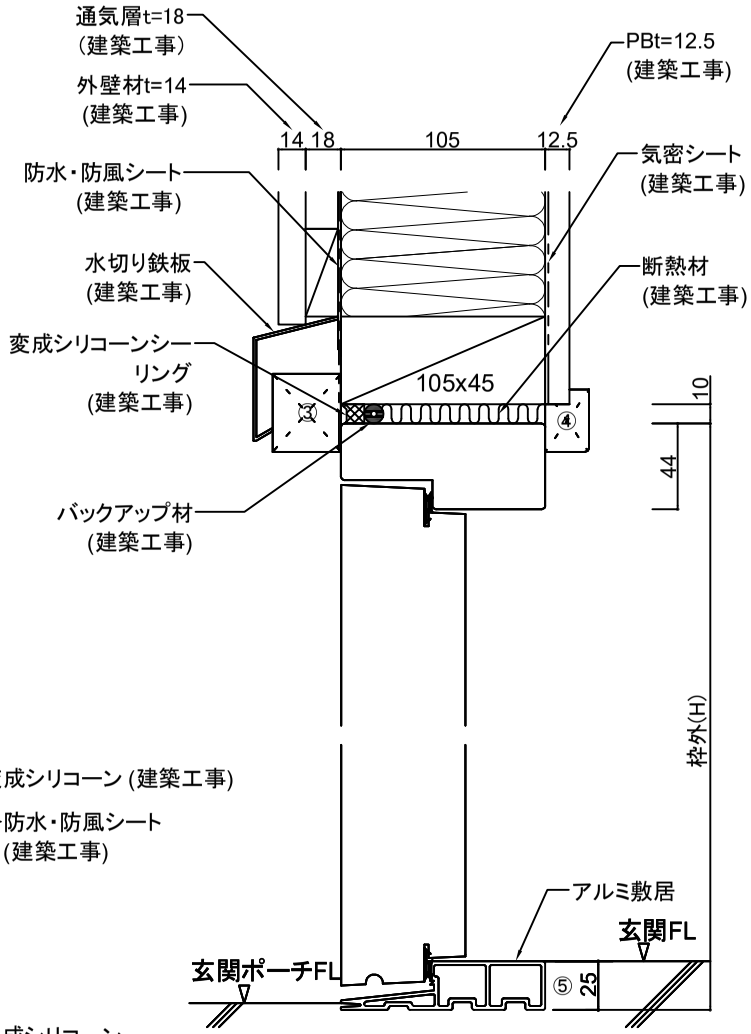

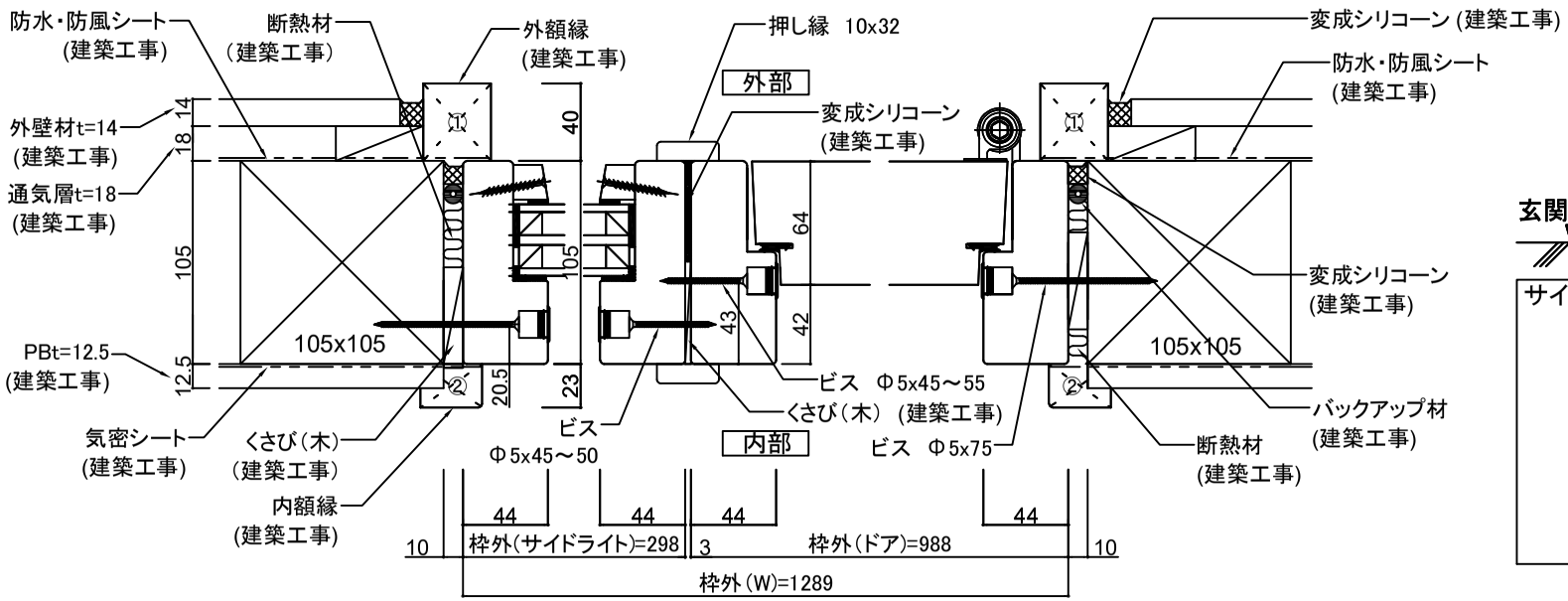

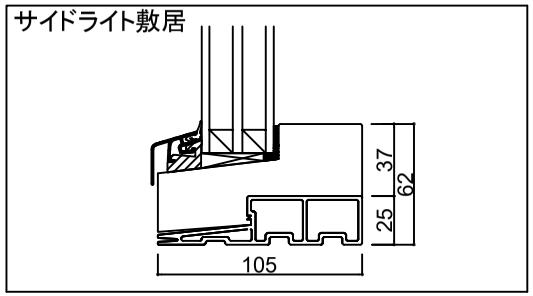

- 蝶番側の縦枠が、下枠及び上枠と直角(90度)であることを確認して下さい。
- 棒等で枠の対角が均等であることを確認して下さい。
- 上部より下部まで、開口が均等かどうかを確認して下さい。

ガデリウス株式会社	参考納まり図 (在来)	片開きドア＋サイドライト W10(988)+W3(298) x H＝21/22/23	2026/03/27