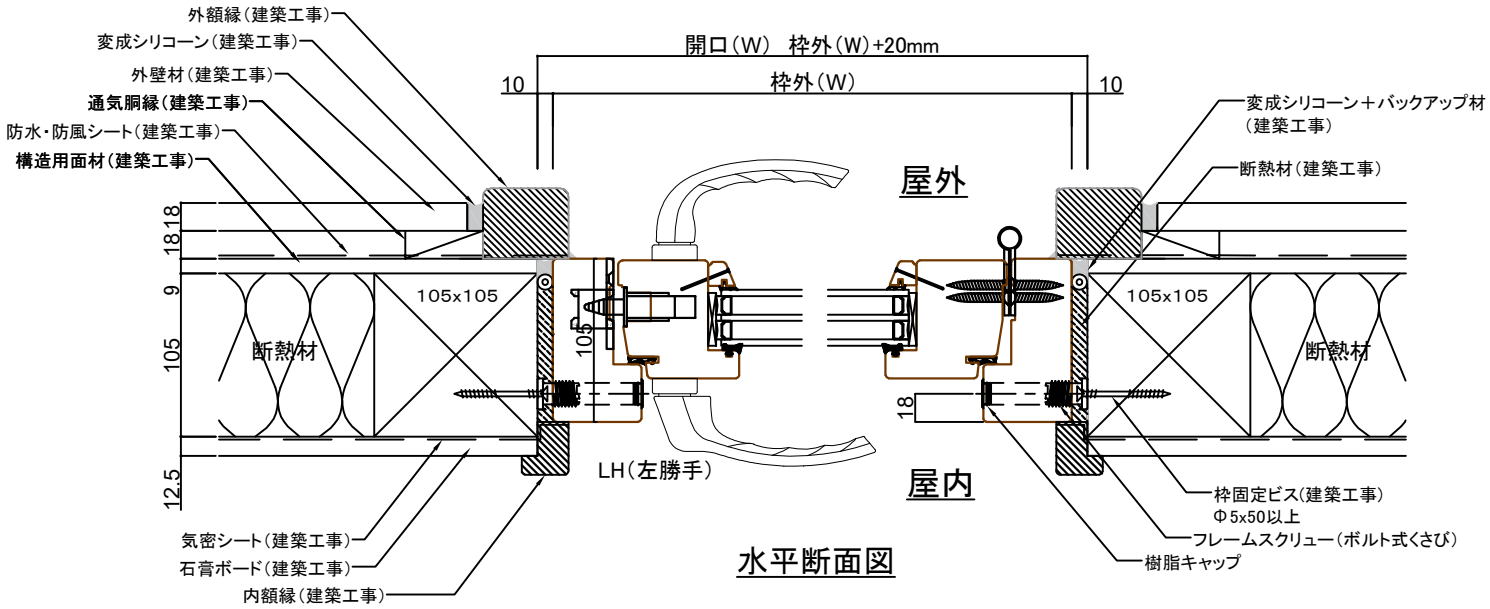

水平断面図

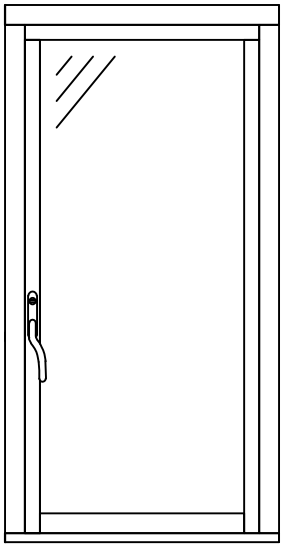

LH　（内観図）

テラスドア

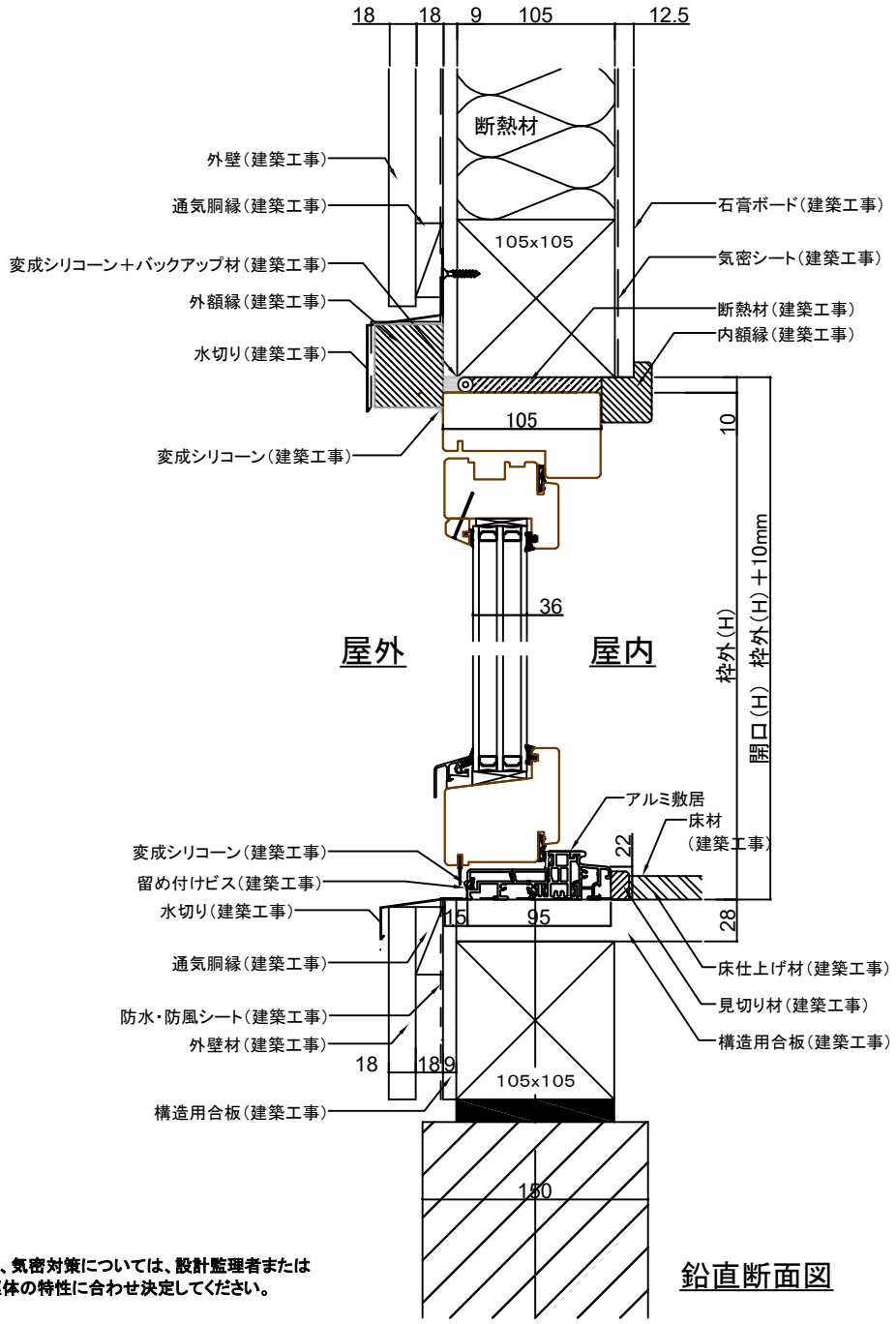

鉛直断面図

注意：参考納まり図は一例です。
最終的な納まりおよび防水、断熱、気密対策については、設計監理者または施工責任者の判断のもと、構造躯体の特性に合わせ決定してください。

ガデリウス株式会社	項目	参考納まり図　在来	図名	木製　テラスドア（105）	日付	2026/03/31